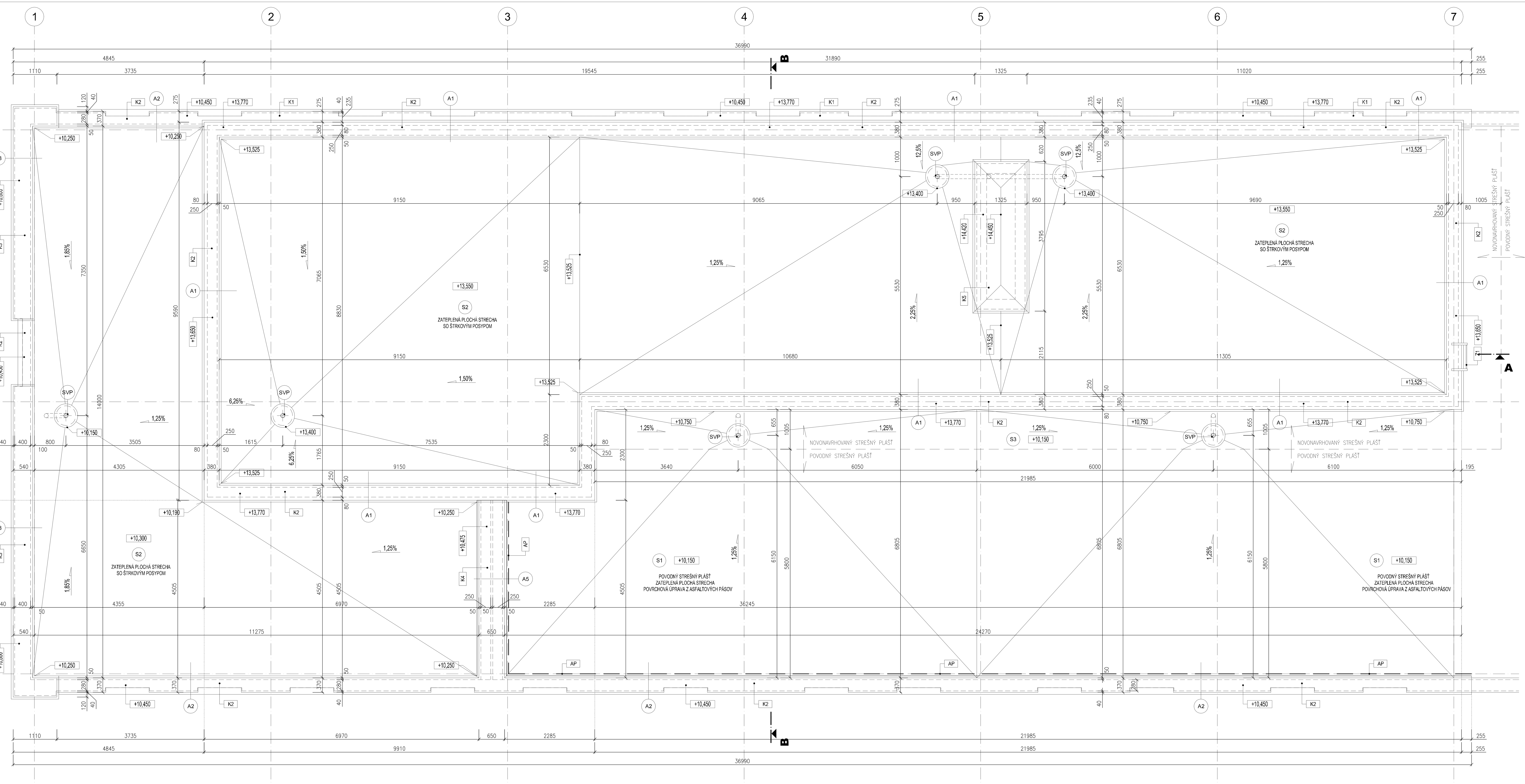

SKLADBY STREŠNÝCH KONŠTRUKCIÍ:

S1 - SKLADBA VRSTIEV STREŠNÉHO PLÁŠŤA JESTVUJÚCEJ STRECHY

- DOPLNENÝ ASFALTOVÝ PÁS, hr.4mm
- BETÓNOVA DLAŽBA DO GUMOASFALTU, hr.40mm
- VODOTESNÁ KRYTINA 2xAST PS
- TEPELNÁ IZOLÁCIA Z MINERÁLNEJ VLNY, hr.100mm
- TROSKOPEMZOVÝ PODSYP V SPÁDE, hr.50~200mm
- PREFABRIKOVANÉ STROPNÉ PANELY, hr.250mm

POZNÁMKA:
SKLADBA JESTVUJÚCEHO STREŠNÉHO PLÁŠŤA JE PREVZATÁ Z PODKLADOV Z ARCHÍVU INVESTORA A JE LEN PREDPOKLADANÁ, NAKOLKO NEBOLI JEDNOTLIVÉ VRSTVY OVERENÉ SONDOU NA STAVBE!!! SKUTKOVÝ STAV BUDE ZISTENÝ PO ODHALENÍ STREŠNEJ KONŠTRUKCIE PRI STAVEBNÝCH PRÁCACH!!!

S2 - SKLADBA VRSTIEV STREŠNÉHO PLÁŠŤA NOVONAVRHOVANEJ STRECHY

- ZAŤAŽOVACIA VRSTVA – TRIEDENY ŠTRK fr.16–32mm hr.min.50mm
- GEOTEXTÍLIA TATRATEX, 300g/m2
- HYDROIZOLAČNÁ FÓLIA FATRAFOL 810 /MECHANICKY KOTVENÁ DO PODKLADU/
- PROPYLENOVÁ GEOTEXTÍLIA TYPAR–SF, 140g/m2
- SPÁDOVÁ VRSTVA Z POLYSTYRÉNBETÓNU (max.500kg/m3), V SPÁDE min.1,0%, hr.50~150mm
- SEPARAČNÁ VRSTVA–PREPLATOVACIA PVC FÓLIA, VYTIAHNÚŤ NA STENY ATIKY min.150mm, UPRAVIŤ V KONEČNOM DETAILE
- GEOTEXTÍLIA TATRATEX, 300g/m2, NA OKRAJOCH VYTIAHNÚŤ NA ATIKU!!!
- TEPELNÁ IZOLÁCIA, EXTRUDOVANÝ POLYSTYRÉN STYROFOAM ROOFMATE SL, hr.100mm
- TEPELNÁ IZOLÁCIA, EXTRUDOVANÝ POLYSTYRÉN STYROFOAM ROOFMATE SL, hr.150mm
- PAROTESNÁ FÓLIA PAROTEN /SPOJE LEPIŤ/
- GEOTEXTÍLIA TATRATEX, 300g/m2
- PLECHOBETÓNOVÁ STROPNÁ DOSKA, hr.120mm

S3 - SKLADBA VRSTIEV STREŠNÉHO PLÁŠŤA V MIESTE NAPOJENIA NA JESTVUJÚCU SKLADBU STRECHY

- HYDROIZOLAČNÝ ASFALTOVÝ PÁS ELASTEK 50 SPECIAL /CELOPLOŠNE NATAVENÝ/ NAPOJIŤ NA ASFALTOVÝ PÁS JESTVUJÚCEJ STRECHY, UPRAVIŤ V KONEČNOM DETAILE
- HYDROIZOLAČNÝ ASFALTOVÝ PÁS DEKGLASS G200 S40 /BODOVO NATAVENÝ/
- PENETRAČNÝ NÁTER
- SPÁDOVÁ VRSTVA Z POLYSTYRÉNBETÓNU (max.500kg/m3), V SPÁDE min.1,0%, hr.50~70mm
- SEPARAČNÁ VRSTVA–PREPLATOVACIA PVC FÓLIA, VYTIAHNÚŤ NA STENY ATIKY min.150mm, UPRAVIŤ V KONEČNOM DETAILE
- GEOTEXTÍLIA TATRATEX, 300g/m2, NA OKRAJOCH VYTIAHNÚŤ NA ATIKU!!!
- TEPELNÁ IZOLÁCIA, EXTRUDOVANÝ POLYSTYRÉN STYROFOAM ROOFMATE SL, hr.100mm
- TEPELNÁ IZOLÁCIA, EXTRUDOVANÝ POLYSTYRÉN STYROFOAM ROOFMATE SL, hr.150mm
- PAROTESNÁ FÓLIA PAROTEN /SPOJE LEPIŤ/
- GEOTEXTÍLIA TATRATEX, 300g/m2
- PREFABRIKOVANÉ STROPNÉ PANELY, hr.250mm

POZNÁMKA:
NAKOLKO JE SKLADBA JESTVUJÚCEJ STREŠNEJ KONŠTRUKCIE LEN PREDPOKLADANÁ, PROJEKTANT SI VYHRADZUJE PRÁVO ZMENY RESP. ÚPRAVY SKLADBY NAVRHOVANÉHO STREŠNÉHO PLÁŠŤA PO ODHALENÍ SKLADBY JESTVUJÚCEJ STRECHY!!!

A1 SKLADBA VRSTIEV MUROVANEJ ATIKY SO STIERKOU:

- SILIKÓNOVÁ OMIETKA BAUMIT /ALT. TERANOVA/, ZRNITOSTI 1,5mm
- UNIVERZÁLNY ZÁKLAD, hr.0,2mm
- LEPIACA MALTA VYSTUŽENÁ SIEŤKOU, hr.3mm
- TEPELNÁ IZOLÁCIA NOBASIL FKL hr.80mm
- LEPIACA MALTA BAUMIT / ALT. TERANOVA/, hr.3mm
- MURIVO Z PRESNÝCH TVÁRNIC YTONG P4–500, hr.250mm
- LEPIACA MALTA BAUMIT / ALT. TERANOVA/, hr.3mm
- TEPELNÁ IZOLÁCIA Z EXTRUDOVANÉHO POLYSTYRÉNU STYRODUR hr.50mm
- GEOTEXTÍLIA TATRATEX, 300g/m2
- HYDROIZOLAČNÁ FÓLIA FATRAFOL 810 /MECHANICKY KOTVENÁ DO PODKLADU/ FÓLIU VYTIAHNUŤ NA VRCH ATIKY!

A2 SKLADBA VRSTIEV ATIKY LAHKÉHO OBVODOVÉHO PLÁŠŤA:

- OBKLAD Z CEMENTOKOMPOZITNÝCH DOSÁK SWISSPEARL, hr.8mm
- PREVETRÁVACIA VZDUCHOVÁ VRSTVA, hr.30mm
- PAROPRIEPUSTNÁ FÓLIA
- TEPELNÁ IZOLÁCIA Z MINERÁLNEJ VLNY, hr.80mm
- TEPELNÁ IZOLÁCIA Z MINERÁLNEJ VLNY, hr.200mm
- PAROZÁBRANA– PE FOLIA
- CETRIS DOSKA, hr.15mm
- LEPIACA MALTA BAUMIT / ALT. TERANOVA/, hr.3mm
- TEPELNÁ IZOLÁCIA Z EXTRUDOVANÉHO POLYSTYRÉNU STYRODUR hr.50mm
- GEOTEXTÍLIA TATRATEX, 300g/m2
- HYDROIZOLAČNÁ FÓLIA FATRAFOL 810 /MECHANICKY KOTVENÁ DO PODKLADU/ FÓLIU VYTIAHNUŤ NA VRCH ATIKY!

A3 SKLADBA VRSTIEV MUROVANEJ ATIKY ŠTÍTOVEJ STENY:

- OBKLAD Z CEMENTOKOMPOZITNÝCH DOSÁK SWISSPEARL, hr.8mm
- PREVETRÁVACIA VZDUCHOVÁ VRSTVA, hr.30mm
- PAROPRIEPUSTNÁ FÓLIA
- TEPELNÁ IZOLÁCIA Z MINERÁLNEJ VLNY, hr.150mm
- MURIVO Z PRESNÝCH TVÁRNIC YTONG P4–500, hr.250mm
- LEPIACA MALTA BAUMIT / ALT. TERANOVA/, hr.3mm
- TEPELNÁ IZOLÁCIA Z EXTRUDOVANÉHO POLYSTYRÉNU STYRODUR hr.50mm
- GEOTEXTÍLIA TATRATEX, 300g/m2
- HYDROIZOLAČNÁ FÓLIA FATRAFOL 810 /MECHANICKY KOTVENÁ DO PODKLADU/ FÓLIU VYTIAHNUŤ NA VRCH ATIKY!

A5 SKLADBA VRSTIEV MUROVANEJ ATIKY V MIESTE DILATÁCIE STRECHY:

- HYDROIZOLAČNÁ FÓLIA FATRAFOL 810 /MECHANICKY KOTVENÁ DO PODKLADU/ FÓLIU VYTIAHNUŤ NA VRCH ATIKY!
- GEOTEXTÍLIA TATRATEX, 300g/m2
- TEPELNÁ IZOLÁCIA Z EXTRUDOVANÉHO POLYSTYRÉNU STYRODUR hr.50mm
- LEPIACA MALTA BAUMIT / ALT. TERANOVA/, hr.3mm
- MURIVO Z PRESNÝCH TVÁRNIC YTONG P4–500, hr.250mm
- DILATÁCIA – TEPELNÁ IZOLÁCIA, EXTRUDOVANÝ POLYSTYRÉN STYRODUR hr.50mm
- MURIVO Z PRESNÝCH TVÁRNIC YTONG P4–500, hr.250mm
- LEPIACA MALTA BAUMIT / ALT. TERANOVA/, hr.3mm
- TEPELNÁ IZOLÁCIA Z EXTRUDOVANÉHO POLYSTYRÉNU STYRODUR hr.50mm
- GEOTEXTÍLIA TATRATEX, 300g/m2
- HYDROIZOLAČNÁ VRSTVA, ASFALTOVÝ PÁS NATAVENÝ NA JESTVUJÚCI ASFALTOVÝ PÁS V SKLADBE JESTVUJÚCEJ STRECHY, PÁS VYTIAHNUŤ NA VRCH ATIKY!

POZNAMKY A UPOZORNENIA ! ! !

- JE NUTNÉ VENOVAŤ ZVÝŠENÚ POZORNOSŤ ODBORNEJ REALIZÁCIÍ VŠETKÝCH STREŠNÝCH PLÁŠŤOV OBJEKTU DÔSLEDNÉMU VYPRACOVANIU VZNIKNUTÝCH DETAILOV!
- HYDROIZOLAČNÚ FÓLIU /FATRAFOL/ PLOCHÝCH STRIECH JE NUTNÉ ODVETRAŤ MIKROVENTILAČNÝMI HLAVICAMI, CCA. 3ks NA 100m2– SÚČASŤ DODÁVKY STREŠNÉHO PLÁŠŤA!
- V KAŽDOM STREŠNOM PLÁŠTI JE POTREBNÉ AJ ŠTANDARDNÉ RIEŠENIE PRIESTUPOV IS!
- KAŽDU MATERIÁLOVÚ ZMENU V SKLADBE STREŠNÝH PLÁŠŤOV JE BEZPODMIENEČNE NUTNÉ KONZULTOVAŤ S PROJEKTANTOM!
- VŠETKY SÚVISIACE KLAMPIARSKÉ A ZÁMOČNÍCKE KONŠTRUKCIE SÚVISIACE S NADSTAVBOU RIEŠI SO–02 "ZATEPLENIE OBJEKTU"
- V RÁMCI STRECHY JE NUTNÉ RIEŠIŤ BLESKOZVODY, SÚČASŤ SO–02 "ZATEPLENIE OBJEKTU"

RIEŠENIE STREŠNEJ VPUSTE:
M 1:10

- ZAŤAŽOVACIA VRSTVA – TRIEDENY ŠTRK fr.16–32mm hr.min.50mm
- GEOTEXTÍLIA TATRATEX, 300g/m2
- HYDROIZOLAČNÁ FÓLIA FATRAFOL 810 /MECHANICKY KOTVENÁ DO PODKLADU/
- PROPYLENOVÁ GEOTEXTÍLIA TYPAR–SF, 140g/m2
- SPÁDOVÁ VRSTVA Z POLYSTYRÉNBETÓNU (max.500kg/m3), V SPÁDE min.1,0%, hr.50~150mm
- SEPARAČNÁ VRSTVA–PREPLATOVACIA PVC FÓLIA, VYTIAHNÚŤ NA STENY ATIKY min.150mm, UPRAVIŤ V KONEČNOM DETAILE
- GEOTEXTÍLIA TATRATEX, 300g/m2, NA OKRAJOCH VYTIAHNÚŤ NA ATIKU!!!
- TEPELNÁ IZOLÁCIA, EXTRUDOVANÝ POLYSTYRÉN STYROFOAM ROOFMATE SL, hr.100mm
- TEPELNÁ IZOLÁCIA, EXTRUDOVANÝ POLYSTYRÉN STYROFOAM ROOFMATE SL, hr.150mm
- PAROTESNÁ FÓLIA PAROTEN /SPOJE LEPIŤ/
- GEOTEXTÍLIA TATRATEX, 300g/m2
- ŽB STROPNÁ DOSKA hr.120mm

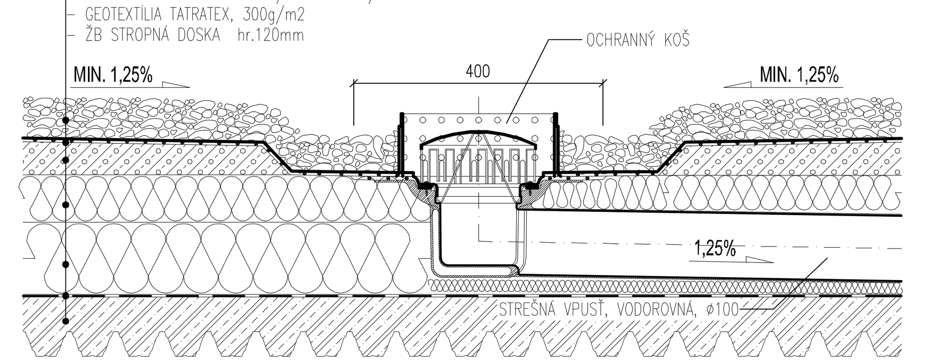

LEGENDA:

- A.. – SKLADBY ATIKOVÝCH KONŠTRUKCIÍ, VIĎ. LEGENDU SKLADIEB SÚČASŤ PROJEKTU "ZATEPLENIE OBJEKTU PRIRODOVEDECKEJ FAKULTY UPJŠ"
- S.. – SKLADBY STREŠNÝCH KONŠTRUKCIÍ
- SVP – STREŠNÁ VPUSŤ, OPATRENÁ KOŠOM NA ZACHYTÁVANIE NEČISTOT S PROTIZÁPACHOVOU UZÁVIERKOU, STREŠNÁ VPUSŤ ø 100mm, PRESNÁ ŠPECIFIKÁCIA VID PD–ZDRAVOTECHNIKA!
- AP – V MIESTE NOVONAVRHOVANEJ ATIKY A POVODNEJ STREŠNEJ KONŠTRUKCIE NAPOJIŤ NOVÝ ASFALTOVÝ PÁS NA POVODNU HYDROIZOLÁCIU A VYTIAHNUŤ NA VRCH ATIKY!!!
- K.. – KLAMPIARSKÉ KONŠTRUKCIE, EXTERIÉROVÉ OPLECHOVANIA KONŠTRUKCIÍ, HLINÍKOVÝ PLECH, ODTIEŇ RAL 7021 /BLACK GREY/, VIĎ. VÝKAZ KLAMPIARSKÝCH VÝROBKOV SÚČASŤ PROJEKTU "ZATEPLENIE OBJEKTU PRIRODOVEDECKEJ FAKULTY UPJŠ"
- Z1 – OCELOVÝ PREVÁDZKOVÝ REBRÍK / VÝLEZ NA STRECHU, Z JAKLOVÝCH PROFILOV, FARBA RAL 7021–BLACK GREY ŠPECIFIKÁCIA VIĎ VÝKAZ ZAMOČNÍCKYCH PRVKOV SÚČASŤ PROJEKTU "ZATEPLENIE OBJEKTU PRIRODOVEDECKEJ FAKULTY UPJŠ"

POZNAMKY A UPOZORNENIA ! ! !

- PRI APLIKACII POVRCHOVYCH UPRAV DODRZAT TECHNOLOGICKE PRESTAVKY V ZAVISLOSTI OD APLIKOVANYCH HMOT A TECHNOLOGII PODLA POKYNOV VYROBCU ! ! !
- SPADOVE VRSTVY PLOCHYCH STRIECH JE NUTNE DILATOVAT PO CELEJ PLOCHE PODLA TECHNICKYCH LISTOV VYROBCU
- JE NUTNE VENOVAT ZVYSENU POZORNOST ODBORNEJ REALIZACII VSETKYCH STRESNYCH VRSTIEV A DOSLEDNEMU VYPRACOVANIU VZNIKNUTYCH DETAILOV !
- HYDROIZOLACNU FOLIU /FATRAFOL/ PLOCHYCH STRIECH JE NUTNE ODVETRAT MIKROVENTILACNYMI HLAVICAMI CCA. 3ks NA 100m2 – NUTNÉ KONZULTOVAŤ S DODÁVATELOM, SUCAST DODAVKY STRESNEHO PLASTA !
- V KAZDOM STRESNOM PLASTI JE POTREBNE AJ STANDARDNE RIESENIE PRIESTUPOV IS !
- KAZDU MATERIALOVU ZMENU V SKLADBE STRESNYCH PLASTOV JE BEZPODMIENECNE NUTNE KONZULTOVAT S PROJEKTANTOM !
- VSETKY KLAMPIARSKE KONSTRUKCIE PREVIEST V ZMYSLE PLATNEJ STN
- VSETKY SPOJE JEDNOTLIVYCH KLAMPIAR. PRVKOV MUSIA BYT REALIZOVANE VODOTESNE !
- V RAMCI STRECHY JE NUTNE RIESIT BLESKOZVODY, SUCAST PD–ELEKTROINSTALACIE !
- PRED VYROBOU A OSADENIM VYPLNOVYCH, ZAMOCNICKYCH A KLAMPIARSKYCH VYROBKOV JE POTREBNE PREMERAT ROZMERY OTVOROV A SUVISIACICH KONSTRUKCII ! ! !
- STAVEBNE PRACE REALIZOVAT PODLA PLATNYCH STN A TECHNOLOGICKYCH PREDPISOV APLIKOVANYCH STAVEBNYCH HMOT A MATERIALOV
- AKEKOLVEK ODLISNOSTI OPROTI PROJEKTU VZNIKNUTE NA STAVBE OKAMZITE OZNAMIT PROJEKTANTOVI STAVEB.DOZORU!

UPOZORNENIE:

VSETKY NAVRHOVANÉ MATERIALY JE MOZNE NAHRADIT OBDOBNYMI MATERIALMI S PODOBNYMI STAVEBNOTECHNICKYMI A FYZIKALNYMI VLASTNOSTAMI INYCH CERTIFIKOVANYCH VYROBCOV !!!

VZHLADOM NA TO, ZE SA JEDNA O REKONSTRUKCNE PRACE /KTORYM PREDCHADZALO ZAMERANIE OBJEKTU BEZ OBNAZENIA SKRYTYCH STAVEBNYCH KONSTRUKCII/, JE NUTNE PO ODKRYTI TYCHTO RIESENYCH KONSTRUKCII PREVERIT ROZMERY A GEOMETRIU NOVONAVRHOVANYCH PRVKOV A STAVEBNYCH KONSTRUKCII UPRESNIT NA STAVBE POCAS REALIZACIE !!!
VSETKY NEZROVNALOSTI SKUTOCNOSTI A VYKRESU PREKONZULTOVAT S ARCHITEKTOM A STATIKOM.

TENTO VYKRES JE NEHMOTNYM MAJETKOM FIRMY d.g.a. DESIGN GRAPHIC ARCHITECTURE s.r.o. OBSAH TOHTO VYKRESU JE PREDMETOM OBCHODNEHO TAJOMSTVA FIRMY.
POZICAT, ZVEREJNIT, ROZMNOZIT, POUZIVAT NA UCELY INEJ STAVBY, UKÁZAT Z NEHO ODPISY, VYPISY ALEBO KOPIE BEZ PISOMNEHO SUHLASU FIRMY JE PORUSENIE PLATNYCH PRAV!!!

schéma/plan

orientacia/orientation

S

investor/client
UNIVERZITA PAVLA JOZEFA ŠAFÁRIKA V KOŠICIACH
Šrobárová 2, Košice

spracovatel/designer
d.g.A.
design graphic architecture s.r.o.
Jiráskova 38, Prešov
Atelier:
Popradská 80, Košice
Tel: +421 55 644 4397
atelierdga@mail.t-com.sk
DESIGN GRAPHIC ARCHITECTURE

autor-architekt/autor architect
d.g.A. ATELIER
generalny projektant/general designer
Ing.mgr.arch. Radovan Gonos
zodpovedny projektant/responsible designer
Ing.mgr.arch. Radovan Gonos
hip/gpe
Ing.mgr.arch. Radovan Gonos
projektanti/designers
d.g.A. design graphic architecture s.r.o
Popradska 80, Košice
Tel: +421 55 6444397
atelierdga@mail.t-com.sk
Ing.mgr.arch. Radovan Gonos
Ing. Martin Kušnírik
Ing. Peter Cimbal

projekt/project
NADSTAVBA BUDOVY PRE OBJEKT PRÍRODOVEDECKEJ FAKULTY UPJŠ, JESENNÁ 5, KOŠICE

miesto/place	mierka/scale	vykres/plan	autorizácia/authorisation
JESENNÁ 5, KOŠICE Katastrálne územie: LETNÁ, p.č.: 249	1:50	A-06	

vykres/plan
PODORYS STRECHY
NOVONAVRHOVANÝ STAV

1	5	1	R	P	0	1	0	1	0	8	1	2	paré	profesia/discipline	ASR
akcia/action			stupeň/stage		st.objekt/building		revizia/revision		datum/date					číslo zákazky	

d.g.A. design graphic architecture s.r.o., Jiraskova 38, 080 05 Presov, atelier Popradska 80, 040 011 Kosice, zapisana v OR OS Presov, oddiel Sro, vlozka 17132/P, tel.+421 55 6444397, mail. atelierdga@mail.t-com.sk, ICO. 36 514 241, DIC. 202 214 2727

1:50